SURF & FUN Auf einen Blick

Flächenspiegel bzw. Spiegelschrank in zwei Varianten:
1. Flächenspiegel mit geschwungenem LED-Acryldisplay
2. Spiegelschank mit geschwungenem LED-Acryldisplay

Waschtischunterschrank in drei Varianten:
- 2 Türen
- 3 Türen
- 1 Tür und 2 Auszüge (je nach Planungsgröße)

Waschtische

Drei Waschtischbreiten 60 cm | 80 cm | 125 cm

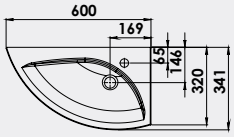

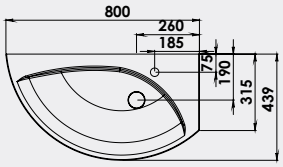

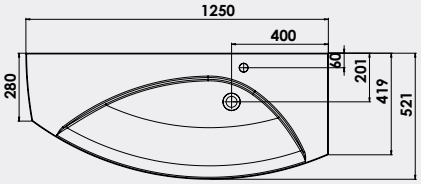

Griff

Die gerundete Frontansicht lässt nur folgenden Griff zu.

S01-13
Bügelgriff 330 mm (BA 313 mm)
am WTU 1250 mm
S01-15
Bügelgriff 320 mm (BA 299 mm)
am WTU 600 mm / 800 mm

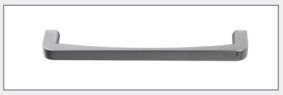

D02-12
Bügelgriff (gerade)
(BA 160 mm)

Dekore & Farben

Natur | Holzstrukturen

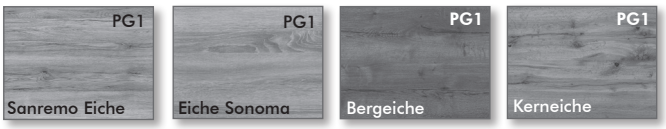

Uni-Farben glänzend

Bitte beachten Sie:
Der Maserungsverlauf bei Doppelauszügen verläuft waagerecht.

Korpusausführungen
Den Korpus erhalten Sie im Farbverbund zu der gewählten Front (außer bei Beton Grau & Schiefer Grau), dennoch beachten Sie, dass Fronten, Korpusse und Platten aus unterschiedlichen Materialien gefertigt werden. Farbabweichungen am Produkt sind materialbedingt.

Planungsbeispiel SURF&FUN3 — Planungsmaß 600 mm

Abbildung zeigt **LINKS**-Version

SURF&FUN 60 cm - Prestige

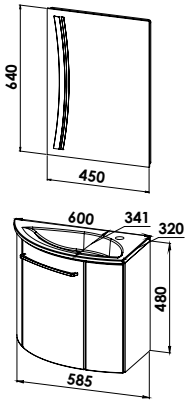

Badmöbelgruppe		
	GBSF-1-L	€
	GBSF-1-L	€

Lichtspiegel B/H 450/640 mm
Flächenspiegel mit satinierter LED-Lichtaustrittsfläche inkl. Schalter,
8W/12V, 4000 K,
B/H/T: 450/640/35 mm

FSH-4564-I L/R	€

Mineralgusswaschtisch mit Waschtischunterschrank
Waschtisch mit Permanentablaufsystem, Abdeckkappe Chrom
WT-Unterschrank: 1 Tür, 2 Frontblenden

GBSF-1-U-L	€
GBSF-1-U-R	€

Planungsbeispiel SURF&FUN 30 — Planungsmaß 600 mm

Abbildung zeigt **LINKS**-Version

SURF&FUN 60 cm - Exklusiv

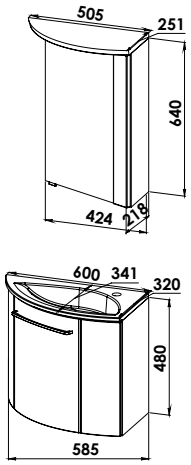

Badmöbelgruppe		
	GBSF-2-L	€
	GBSF-2-R	€

Spiegelschrank B/H/T: 424/640/218 mm
1 Spiegeltür, Frontprofil auf der Anschlagseite,
3 Glasböden, davon ein Glasboden als Unterboden,
geschweifter Beleuchtungsboden mit 1 LED-Einbaustrahler
2,6 W Schalter, von unten schaltbar, keine Steckdose

S22-4264-B93 L/R	€

Mineralgusswaschtisch mit Waschtischunterschrank
Waschtisch mit Permanentablaufsystem, Abdeckkappe Chrom
WT-Unterschrank: 1 Tür, 2 Frontblenden

GBSF-2-U-L	€
GBSF-2-U-R	€

Planungsbeispiel SURF&FUN — Planungsmaß 800 mm

Abbildung zeigt **LINKS**-Version

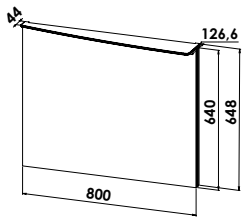

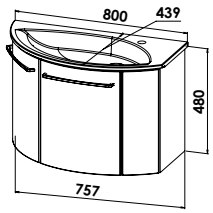

Badmöbelgruppe		
	S&F204-L	€
	S&F204-R	€

Flächenspiegel
auf Trägerplatte in Korpusdekor
mit LED-Acryldisplay 19,2 W/m / 12 V
Kippschalter
B/H/T: 808/648/126 mm

FS4-8064-B53 L/R €

Mineralgusswaschtisch mit Waschtischunterschrank
Waschtisch mit MIGU-Ablaufabdeckung und CLOU-Ab- und Überlauf
WT-Unterschrank: 2 Türen, 1 Frontblende

SURF&FUN4-L-U	€
SURF&FUN4-R-U	€

SURF&FUN 80 cm - Standard

Planungsbeispiel SURF&FUN — Planungsmaß 800 mm

Abbildung zeigt **LINKS**-Version

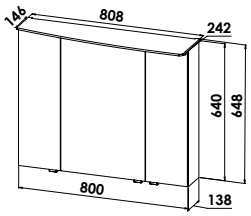

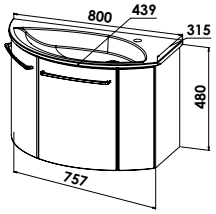

Badmöbelgruppe		
	S&F2040-L	€
	S&F2040-R	€

Spiegelschrank
2D Spiegelschrank, 3-türig, Doppelspiegeltüren,
asymmetrisch gerundetes LED-Acryldisplay, 19,2W/m / 12 V,
LED-Einbaustrahler im Unterboden, zum Ausleuchten des Waschtisches, 2,6 Watt / 12 V,
6 Glaseinlegeböden, Sensorschalter-/Steckdosenelement
B/H/T: 808/648/138 (242) mm

S14-8065-B53 L/R €

Mineralgusswaschtisch mit Waschtischunterschrank
Waschtisch mit MIGU-Ablaufabdeckung und CLOU-Ab- und Überlauf
WT-Unterschrank: 2 Türen, 1 Frontblende

SURF&FUN4-L-U	€
SURF&FUN4-R-U	€

Mehrpreis Spiegelschrank mit Harmonie Farblichtverstellung
inkl. Dreh-Tastschalter mit Dimmfunktion (2700 bis 6500 Kelvin). Sensorschalter entfällt hierbei.

MP-FLV-C €

SURF&FUN 80 cm - Exklusiv

Planungsbeispiel SURF&FUN **Planungsmaß 1250 mm**

Abbildung zeigt **LINKS**-Version

SURF&FUN 120 cm - Standard

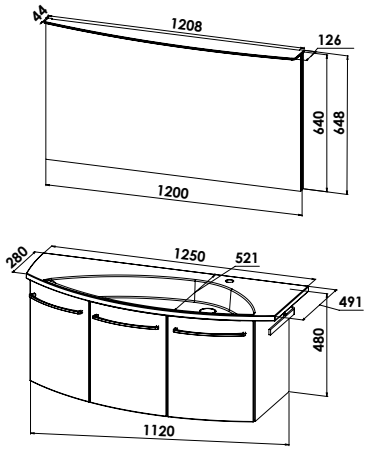

Badmöbelgruppe		
	S&F200-L	€
	S&F200-R	€

Flächenspiegel
auf Trägerplatte in Korpusdekor
mit LED-Acryldisplay 19,2W/m / 12 V
Kippschalter
B/H/T: 1208/648/126 mm

FS4-12064-B53 L/R €

Mineralgusswaschtisch mit Waschtischunterschrank
Waschtisch mit MIGU-Ablaufabdeckung und CLOU-Ab- und Überlauf
WT-Unterschrank: 2 Türen/1 Tür, 1 Einlegeboden
1 Handtuchhalter, 1-armig, Korpusmontage (ZHH-0201)

SURF&FUN1-L-U €
SURF&FUN1-R-U €

Mehrpreis Waschtischunterschrank mit LED Beleuchtung
Indirekte Beleuchtung der Schattenfuge zwischen Waschtisch und Waschtischunterschrank, inkl. Schalter

EBW-SF125 €

Planungsbeispiel SURF&FUN **Planungsmaß 1250 mm**

Abbildung zeigt **LINKS**-Version

SURF&FUN 120 cm - Exklusiv

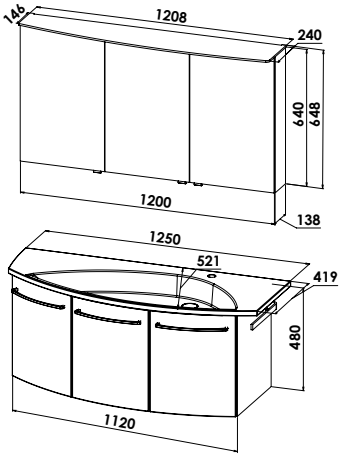

Badmöbelgruppe		
	S&F210-L	€
	S&F210-R	€

Spiegelschrank
2D Spiegelschrank, 3-türig, Doppelspiegeltüren,
asymmetrisch gerundetes LED-Acryldisplay, 19,2W/m / 12V,
LED-Einbaustrahler im Unterboden, zum Ausleuchten des Waschtisches, 2,6 Watt / 12V,
6 Glaseinlegeböden, Sensorschalter-/Steckdosenelement
B/H/T: 1208/648/138 (240) mm

S14-12065-B53 L/R €

Mineralgusswaschtisch mit Waschtischunterschrank
Waschtisch mit MIGU-Ablaufabdeckung und CLOU-Ab- und Überlauf
WT-Unterschrank: 2 Türen/1 Tür, 1 Einlegeboden
1 Handtuchhalter, 1-armig, Korpusmontage (ZHH-0201)

SURF&FUN1-L-U €
SURF&FUN1-R-U €

Mehrpreis Waschtischunterschrank mit LED Beleuchtung
Indirekte Beleuchtung der Schattenfuge zwischen Waschtisch und Waschtischunterschrank, inkl. Schalter

EBW-SF125 €

Mehrpreis Spiegelschrank mit Harmonie Farblichtverstellung
inkl. Dreh-Tastschalter mit Dimmfunktion (2700 bis 6500 Kelvin). Sensorschalter entfällt hierbei.

MP-FLV-C €

Seitenschränke mit fortlaufendem Frontradius finden Sie auf der nächsten Seite.

Planungsbeispiel SURF&FUN — Planungsmaß 1250 mm

Abbildung zeigt **LINKS**-Version

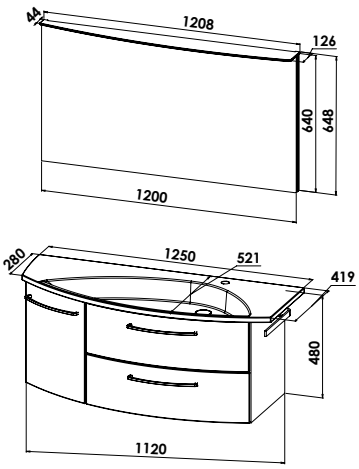

Badmöbelgruppe

	S&F202-L	€
	S&F202-R	€

Flächenspiegel
auf Trägerplatte in Korpusdekor
mit LED-Acryldisplay 19,2W/m / 12 V
Kippschalter
B/H/T: 1208/648/126 mm

FS4-12064-B53 L/R €

Mineralgusswaschtisch mit Waschtischunterschrank
Waschtisch mit MIGU-Ablaufabdeckung und CLOU-Ab- und Überlauf
WT-Unterschrank: 2 Auszüge/1 Tür, 1 Einlegeboden
1 Handtuchhalter, 1-armig, Korpusmontage (ZHH-0201)

SURF&FUN101-L-U	€
SURF&FUN101-R-U	€

Mehrpreis Waschtischunterschrank mit LED Beleuchtung
Indirekte Beleuchtung der Schattenfuge zwischen Waschtisch und Waschtischunterschrank, inkl. Schalter

EBW-SF125 €

SURF&FUN 120 cm - Standard

Planungsbeispiel SURF&FUN — Planungsmaß 1250 mm

Abbildung zeigt **LINKS**-Version

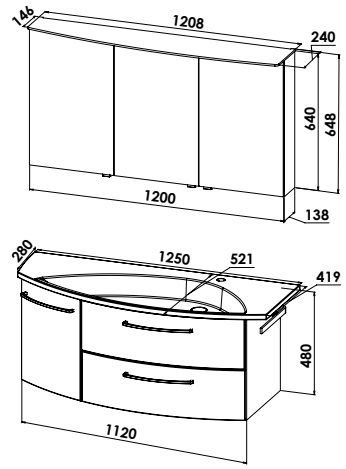

Badmöbelgruppe

	S&F211-L	€
	S&F211-R	€

Spiegelschrank
2D Spiegelschrank, 3-türig, Doppelspiegeltüren,
asymmetrisch gerundetes LED-Acryldisplay, 19,2W/m / 12V,
LED-Einbaustrahler im Unterboden, zum Ausleuchten des Waschtisches, 2,6 Watt / 12V,
6 Glaseinlegeböden, Sensorschalter-/Steckdosenelement
B/H/T: 1208/648/138 (240) mm

S14-12065-B53 L/R €

Mineralgusswaschtisch mit Waschtischunterschrank
Waschtisch mit MIGU-Ablaufabdeckung und CLOU-Ab- und Überlauf
WT-Unterschrank: 2 Auszüge/1 Tür, 1 Einlegeboden
1 Handtuchhalter, 1-armig, Korpusmontage (ZHH-0201)

SURF&FUN101-L-U	€
SURF&FUN101-R-U	€

Mehrpreis Waschtischunterschrank mit LED Beleuchtung
Indirekte Beleuchtung der Schattenfuge zwischen Waschtisch und Waschtischunterschrank, inkl. Schalter

EBW-SF125 €

Mehrpreis Spiegelschrank mit Harmonie Farblichtverstellung
inkl. Dreh-Tastschalter mit Dimmfunktion (2700 bis 6500 Kelvin). Sensorschalter entfällt hierbei.

MP-FLV-C €

SURF&FUN 120 cm - Exklusiv

Seitenschränke

Breite: 355 mm, Höhe: 976 mm

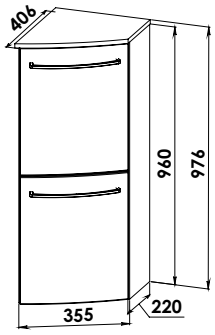

Abbildung zeigt **LINKS**-Version,
Türanschlag rechts

Seitenschrank, inkl. Abdeckplatte
Nicht im direkten Anbau verwendbar mit SURF & FUN 3, 30,204,2040,
als Einzelschrank uneingeschränkt verwendbar
Höhe: 976 mm, Breite: 355 mm, Tiefe: 406/220 mm (ohne Abdeckplatte)
1 Tür oben
1 Glaseinlegeboden
1 Konstruktionsboden
1 Tür unten
1 Glaseinlegeboden

H39-3596-A02 L/R €

Seitenschränke

Breite: 775 mm, Höhe: 976 mm

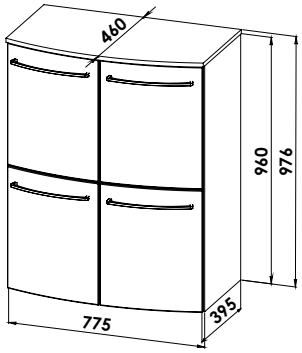

Seitenschrank, inkl. Abdeckplatte
Nicht im direkten Anbau verwendbar mit SURF & FUN 3, 30,204,2040,
als Einzelschrank uneingeschränkt verwendbar
Höhe: 976 mm, Breite: 775 mm, Tiefe: 460/395 mm
2 Türen oben
1 Glaseinlegeboden
1 Konstruktionsboden
2 Türen unten
1 Glaseinlegeboden

H45-7796-A02 €

Zubehör

Innenschubkasten
Als Ergänzung für 1120 mm
breiten Waschtischunterschrank mit Türen
inkl. Einteilung
Montage auf der Abflussseite
des Waschtischunterschrankes
W51-11248-X01

ZIS-6535-S1 €

Handtuchhalter
1-armig, verchromt zur Wandmontage

ZHHW-1001 €

Handtuchhalter
2-armig, verchromt, Wandmontage

ZHHW-1002 €